TYPE - TYP

RE.0588

Please Note
No Longer UL or CSA Approved

DESTINATION

- Installations industrielles
- Utilisation à basses vitesses

DESCRIPTION

- Dynamo tachymétrique à faible taux d'ondulation
- Excitation par aimants permanents
- Raccordement par boîte à bornes
- Existe en 1 et 2 collecteurs
- Nombreuses variantes

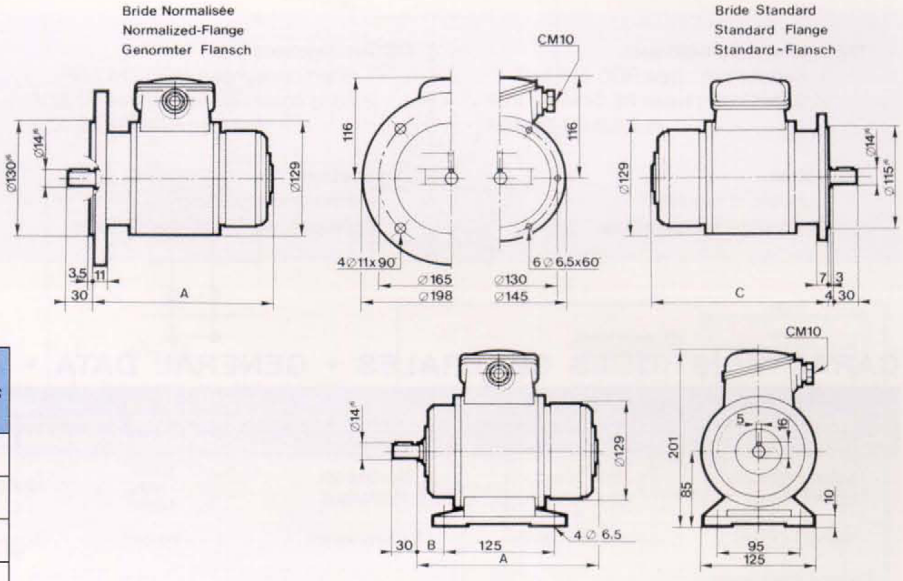

	1 collecteur *1 commutator* 1 kollektor	2 collecteurs *2 commutators* 2 kollektoren
A mm	199	221
B mm	27	49
C mm	195	217
Masse Weight kg Gewicht	7,9	8,6

CARACTÉRISTIQUES GÉNÉRALES • GENERAL DATA • ALLGEMEINE KENNDATEN

DÉSIGNATION	*DESIGNATION*	BEZEICHNUNG	Symb. *Symb.* Symb.	Unité *Unit* Einheit	Val/*Val*/Wert	
Limite mécanique de la vitesse	*Max. speed (mechanical)*	Max Drehzahl (mechanisch)	n_m	tr/min rpm U/min	8000	
Moment d'inertie	*Moment of inertia*	Trägheitsmoment	J	kg cm²	7,50	
Couple d'entraînement à vide	*No load driving torque*	Leerlaufantriebsmoment	Mr	N.cm	4,50	
Effort radial max. sur l'arbre	*Max. radial shaft stress*	Zulässige Radialkraft auf der Welle	F	da N	3,0	
F.E.M. max. admissible	*Maximum E.M.F.*	Max zulässige E.M.K.	E_m	V	600	
Erreur de linéarité max.	*Maximum linearity error*	Max. Linearitätsfehler	ΔE	% E_T	≤ 0,15	
Taux d'ondulation global (crête à crête)	*Overall ripple rate (peak to peak)*	Gesamter Oberwellenanteil (spitze-spitze)	ΔE_c	% E_c	≤ 0,4	
Harmoniques de rotation (f=2 p.n)	*Rotation harmonics (f=2 p.n)*	Rotationsoberwellen (f=2 p.n)	ΔE_p	% E_c	≤ 0,1	
Harmoniques d'encoches (f=Z.n)	*Slot harmonics (f=Z.n)*	Nutenoberwellen (f=Z.n)	ΔE_z	% E_c	≤ 0,3	
Précision d'étalonnage	*Calibration precision*	Eichgenauigkeit	ΔE_o	% E_{To}	± 1	
Dérive F.E.M. en temp. - sans compensation - avec compensation	*E.M.F. temp. drift* *- not compensated* *- compensated*	Temperaturgang der E.M.K. - nicht kompensiert - kompensiert	ΔE_e	%/°C	- 0,005	
Constante de temps	*Time constant*	Zeitkonstante	C_t	ms	7,5	
* Filtre : Constante de temps du filtre Courant de charge Vitesse	* *Filter : Time constant of filter* *Load current* *Speed*	* Filter : Filterzeitkonstante Laststrom Drehzahl	$R_F x R_C$ I_c n	ms mA tr/min rpm U/min	1 5 1000	

DÉTAILS CONSTITUTIFS *CONSTRUCTION DETAILS* FERTIGUNGSEINZELHEITEN		
Nombre de pôles *Number of poles* Polzahl	2p	2
Nombre d'encoches induit *Number of armature slots* Nutenzahl	Z	29
Nombre de lames au collecteur *Number of commutator blades* Kollektorlamellenzahl	K	87
Classe d'isolation *Insulation class* Isolationsklasse		B (IEC34-1)
Température d'utilisation *Operating temperature* Betriebstemperatur		-30° +130° C
Protection climatique *Climatic protection* Klimaschutz		C_a (IEC68-1)
Degré de protection *Protection degree* Schulzart		IP 54 (IEC34-5)
Sens de rotation : réversible *Direction of rotation : reversible* Drehrichtung : reversierbar		
Excitation : Aimants permanents : Alnico *Excitation : Permanent magnets : Alnico* erregung : Permanentmagnete : Alnico		

GREENBANK MACHINERY & PLANT LTD
Greenbank Manchinery & Plant Ltd
T: 0161 351 1507 F: 0161 368 7491
sales@tachogenerators.co.uk

DESTINATION

- *Industrial applications*
- *Low speed use*

DESCRIPTION

- *DC tachometer generator with low ripple*
- *Permanent magnet-excitation*
- *Terminal box*
- *Available with one or two commutators*
- *Many options*

ANWENDUNGSBEREICH

- Industrieeinsatz
- Für niedrige Drehzahlen

BESCHREIBUNG

- Gleichstrom-Tachometerdynamo
- Permanentmagnet-Erregung
- Geringe Oberwellingkeit
- Klemmenkasten
- Mit einem oder zwei Kollektoren
- Verschiedene Ausführungen

TYPE - TYP **RE.0588**

VARIANTES DE CONSTRUCTION • MECHANICAL OPTIONS • KONSTRUKTIONSVARIANTEN

BOUTS D'ARBRES ET ROULEMENTS / *SHAFT ENDS AND BEARINGS* / WELLENENDEN UND KUGELLAGER

	Côté entraînement / *Mounting side* / Antriebsseite			Côté opposé entraînement / *Opposite mounting side* / Gegenantriebsseite		
	D (mn)	L (mn)	Roulements / *Bearings* / Kugellager	D (mn)	L (mn)	Roulements / *Bearings* / Kugellager
Standard	14	30	15 x 35 x 11 ZZ	14	30	15 x 35 x 11 ZZ
Max	14	-	15 x 35 x 11 ZZ	14	-	15 x 35 x 11 ZZ

VARIANTES DE CONSTRUCTION	*OPTIONS*	SONDERAUSFÜHRUNGEN
• Joint sur bout d'arbre (IP 56) • Sans boîte à bornes • Bride spéciale • Carcasse soudée (Marine nationale)	• *Sealing ring (IP 56)* • *Without terminal box* • *Special flanges* • *Welded housing (Navy)*	• Wellendichtung (IP 56) • Ohne Klemmenkasten • Sonderflansche • Geschweißtes Gehäuse (Marine)

ADAPTATION USUELLES SUR 2ème BOUT D'ARBRE	*AVAILABLE OPTIONS ON 2nd SHAFT END*	GÄNGIGE ANBAUMÖGLICHKEITEN AM 2. WELLENENDE
• 2ème bride • Ensemble monobloc avec roue phonique ou alternateur RY 32 • Dynamo tachymétrique • Générateur d'impulsions • Commutateur centrifuge	• *2nd. flange* • *Single assembly with high frequence electromagnetic generator of AC-tacho RY 32* • *DC-tacho* • *Encoder* • *Centrifugal switch*	• 2. Flansch • Monoblock-Model mit elektromagnetischem Hochfrequenz-Generator oder AC-Tacho RY 32 • DC-Tacho • Impulsgeber • Fliehkraftschalter

REPÉRAGE ET POLARITÉ DES BORNES (CÂBLES) POUR UNE ROTATION ANTIHORAIRE VUE DU CÔTÉ ENTRAÎNEMENT
MARKINGS AND POLARITY OF TERMINALS (CABLES) FOR COUNTER-CLOCKWISE ROTATION VIEWING THE MOUNTING FACE
KENNZEICHNUNG UND POLARITÄTEN DER KLEMMEN (KABEL) FÜR EINE LINKSDREHUNG AUF DER A-SEITE

1 collecteur / *1 commutator* / 1 Kollektor	2 collecteurs / *2 commutators* / 2 Kollektoren			
A1 : + A2 : -	Coll. 1	1 A1 : + 1 A2 : -	Coll. 2	2 A1 : + 2 A2 : -

VARIANTES ÉLECTRIQUES • ELECTRICAL OPTIONS • ELEKTRISCHE AUSFÜHRUNGEN

				Min.										Max.
F.E.M à 1000 tr/mn *E.M.F at 1000 rpm* E.M.K bei 1000 U/min	E_n	V	1 coll.	30	60	100	110	120	150	200	300	600	700	1000
			2 coll.		2 x 60	2 x 100		2 x 120		2 x 200		2 x 600		
Constante de vitesse *Voltage gradient* Drehzahlkonstante	C_v	V/tr/min V/rpm V/U/min	1 coll.	0,03	0,06	0,10	0,11	0,12	0,15	0,20	0,30	0,60	0,70	1,00
			2 coll.		2 x 0,06	2 x 0,10		2 x 0,12		2 x 0,20		2 x 0,60		
Résistance à l'induit *Armature resistance* Ankerwiderstand	R_a	Ω	1 coll.	4	12	35	40	50	75	130	300	1300	1900	2600
			2 coll.		2 x 25	2 x 80		2 x 100		2 x 300		2 x 1700		
Courant max. thermique *Max thermal load* Thermischer Grenzstrom	I_{th}	A	1 coll.	1,80	0,90	0,55	0,45	0,45	0,35	0,30	0,18	0,09	0,07	0,06
			2 coll.		2 x 0,45	2 x 0,5		2 x 0,25		2 x 0,10		2 x 0,045		
Vitesse max. admissible *Max. allowed speed* Max. zulässige Drehzahl	n_a	tr/min rpm U/min	1 coll.	8000	5000	3000	2700	2500	2000	1500	1000	500	425	300
			2 coll.		5000	3000		2500		1500		500		

B A L A I S • B R U S H E S • B Ü R S T E N

Nombre *Number* Anzahl	Dimensions *Sizes* Maße mm	Qualité/*Grade*/Qualität	Domaine d'utilisation/*Application limits*/Anwendungsbereich	Réf./*Ref*/Referenz
		Électrographitiques *Electrographite* Elektrographit	Recommandés pour vitesses élevée et F.E.M < 300 V *Recommanded for high speed and E.M.F < 300 V* Empfohlen für hohe drehzahlen und E.M.K < 300V	31 - 41 - EG
4 ou 8 *or* - oder	3,1 x 4,1 x 10	Carbo-argent *Silver-graphite* Silber-Kohle	STANDARD pour utilisation normale à F.E.M < 300 V *for normal use at E.M.F < 300 V* für normalen Einsatz bei E.M.K < 300V	31 - 41 - CA

GREENBANK MACHINERY & PLANT LTD
Greenbank Manchinery & Plant Ltd
T: 0161 351 1507 F: 0161 368 7491
sales@tachogenerators.co.uk